GROVE	KABELBAUM I/0 2 LACED WIRING HARNESS I/0 2	BILDTAFEL PICTORIAL DISPLAY			GMK 5130 BE 505 G 801
		03.12	3145728-ETL J	1/3	

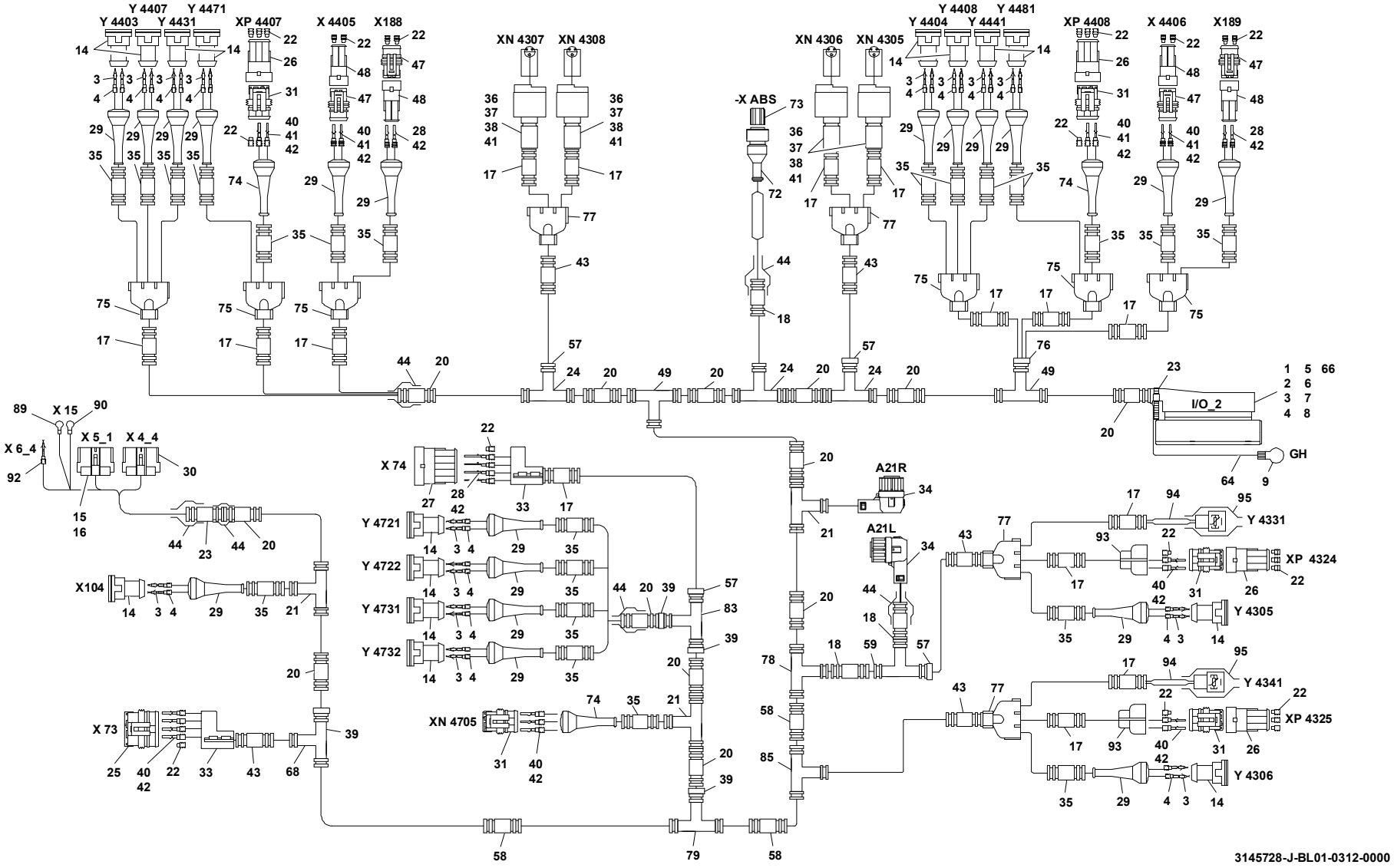

GROVE	KABELBAUM I/0 2 LACED WIRING HARNESS I/0 2	BILDTAFEL PICTORIAL DISPLAY			GMK 5130 BE 505 G 801
		03.12	3145728-ETL J	2/3	

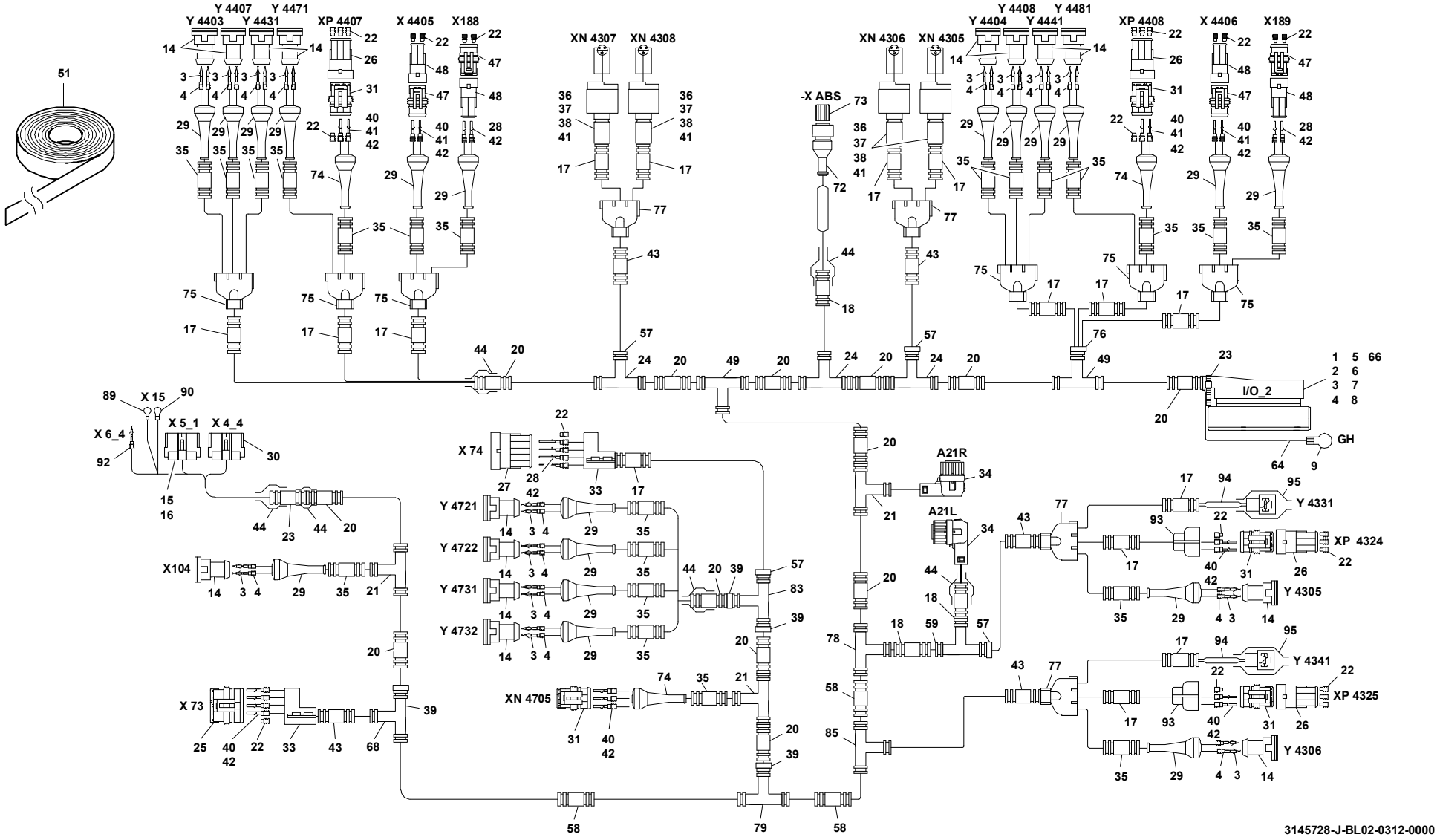
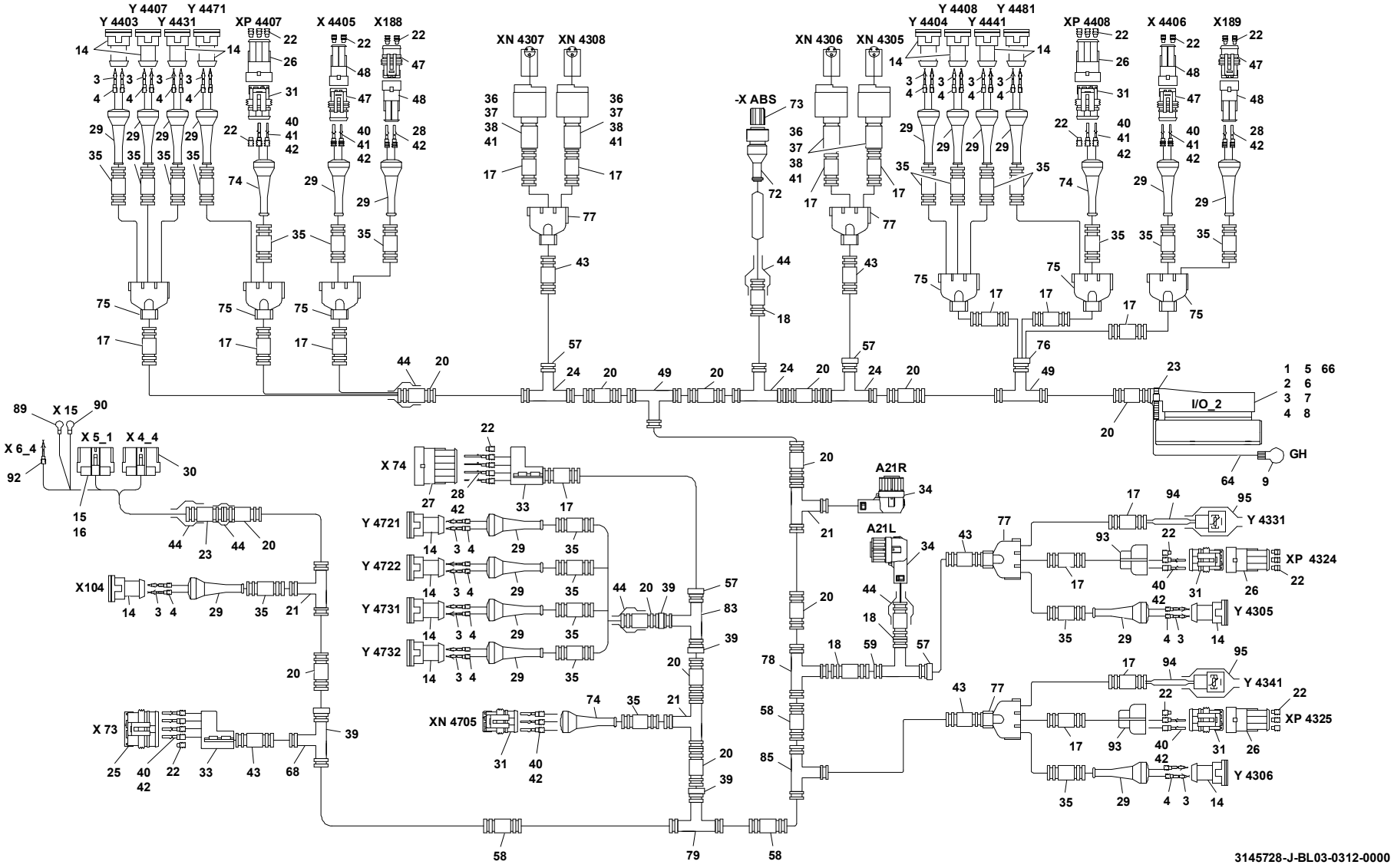
GROVE	KABELBAUM I/0 2 LACED WIRING HARNESS I/0 2	BILDTAFEL PICTORIAL DISPLAY			GMK 5130 BE 505 G 801
		03.12	3145728-ETL J	3/3